CLIMATE SOLUTION FOR GREEN ENVIRONMENT

Полное техническое руководство

ТЕПЛОВЫЕ НАСОСЫ

LRSJi-60/NYN1

LRSJi-80/NYN1

LRSJi-120/NYN1

LRSJi-140/NYN1

Спецификация						
Модель			LRSJi-60/NYN1	LRSJi-80/NYN1	LRSJi-120/NYN1	LRSJi-140/NYN1
Электропитание		Ph-V-hz	220-240V 50Hz 1Ph	220-240V50Hz1Ph	220-240V 50Hz 1Ph	220-240V 50Hz 1Ph
Нагрев	Производительность	kW	6	8	12	14
	Nэ	kW	1.15	1.52	2.40	2.55
	Тнар.		-7 ℃～38℃			
Охлаждение	Производительность	kW	4.0	5.8	8.4	10.35
	Nэ	kW	1.25	1.5	2.4	2.9
	Тнар.		(15 ℃～43℃			
COP			5.2	5.3	4.9	5.3
Макс. Nэ		kW	1.45	1.9	3.3	3.5
Уровень шума		dB(A)	58	58	58	58
Хладагент/кол-во		Kg	R410A/1.0	R410A/1.25	R410A/1.6	R410A/1.85
Т/О вода	материал Т/О		Титановый			
	Диаметр вход/выход воды	mm	DN50			
	Диаметр дренаж	mm	DN25			
	Макс.давление	MPa	0.4	0.4	0.4	0.4
Т/О воздух	Оребрение		Алюминий			
	Трубки		Внутреннее оребрение			
	Проход воздуха		Выход спереди			
Тепловой насос	Габарит Ш*В*Г	mm	1015*705*385		1050*855*315	
	В упаковке Ш*В*Г	mm	1095*755*455		1170*905*410	
	Вес нетто/брутто	kg	64/73	66/77	75/85	75/85
Прибл. объем бассейна, м3			40.0	50.0	60～85	75～100
Расход воды		m^3/h	2.3	2.8	3.8	3.8
Контроллер			KJRH-90B/E			
Диапазон по нагреву		℃	11℃～35℃			
Диапазон по охлаждению		℃	6℃～30℃			
Ток защиты компрессора		A	10	12	20	22

Примечание:

1. Замерено при условия - Тнар=24/19С(СТ/ВТ), вход воды +27С, выход воды +29С Для режима нагрева

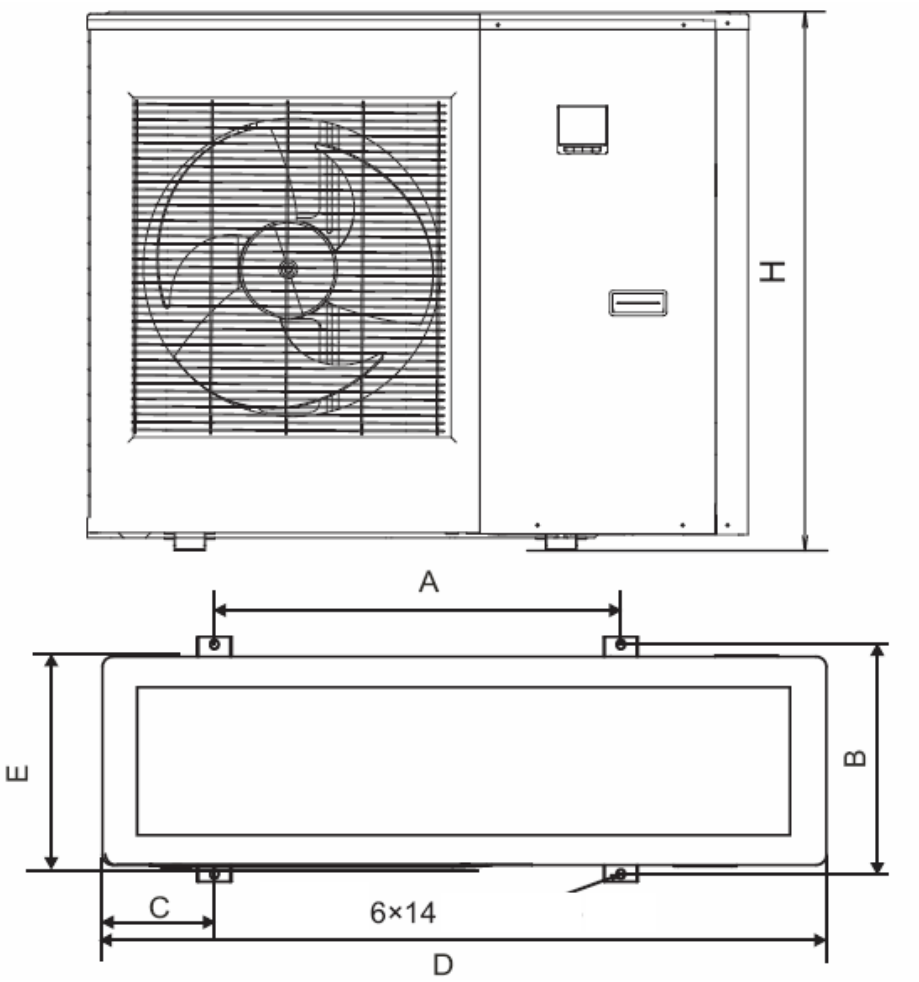

Модель	6KW 8KW	12KW 14KW
A	610	590
B	390	333
C	170	165
D	1015	1050
E	385	315
H	705	855

Модель	Габарит мм; Ш*В*Г	Вес нетто/брутто, кг	Электропитание
LRSJi-60/NYN1	1015*705*385	64/73	220~240V-1ph-50Hz
LRSJi-80/NYN1	1015*705*385	66/77	220~240V-1ph-50Hz
LRSJi-120/NYN1	1050*855*315	75/85	220~240V-1ph-50Hz
LRSJi-140/NYN1	1050*855*315	75/85	220~240V-1ph-50Hz

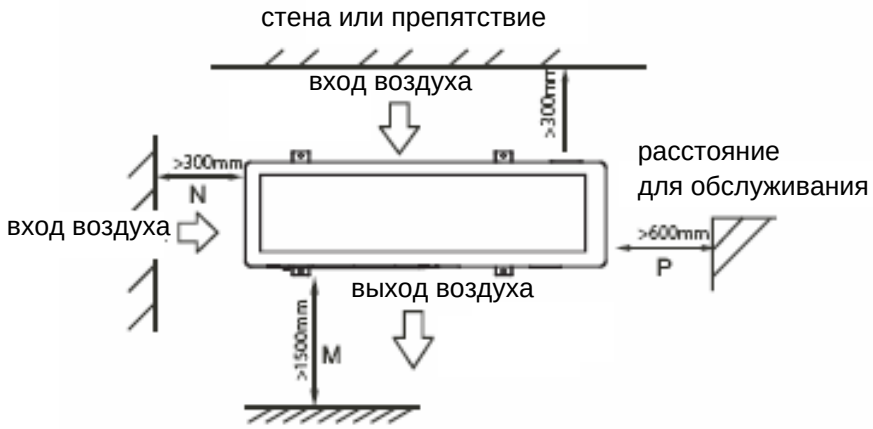

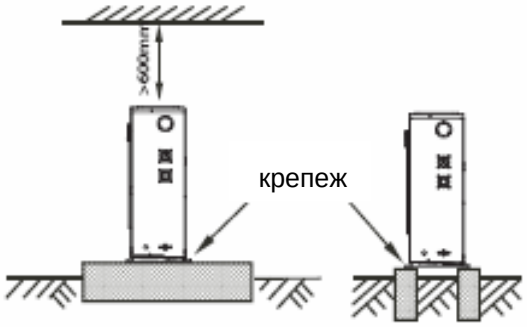

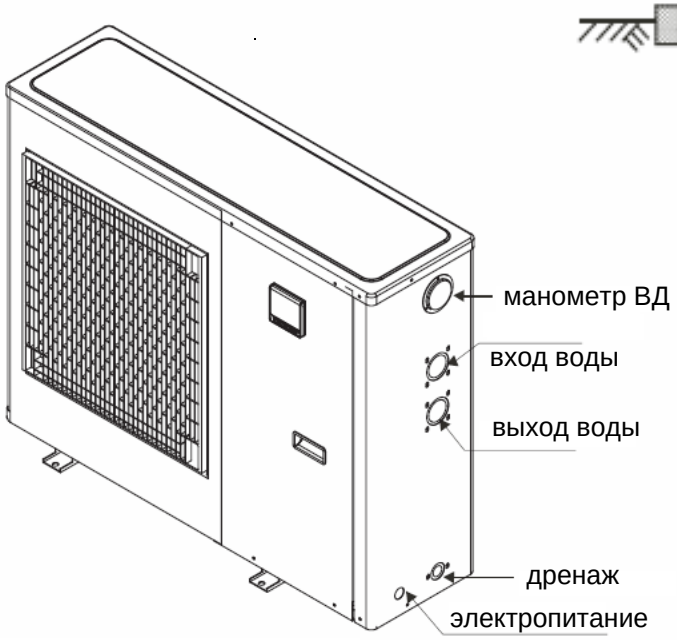

Электрическая схема

6kW 8kW

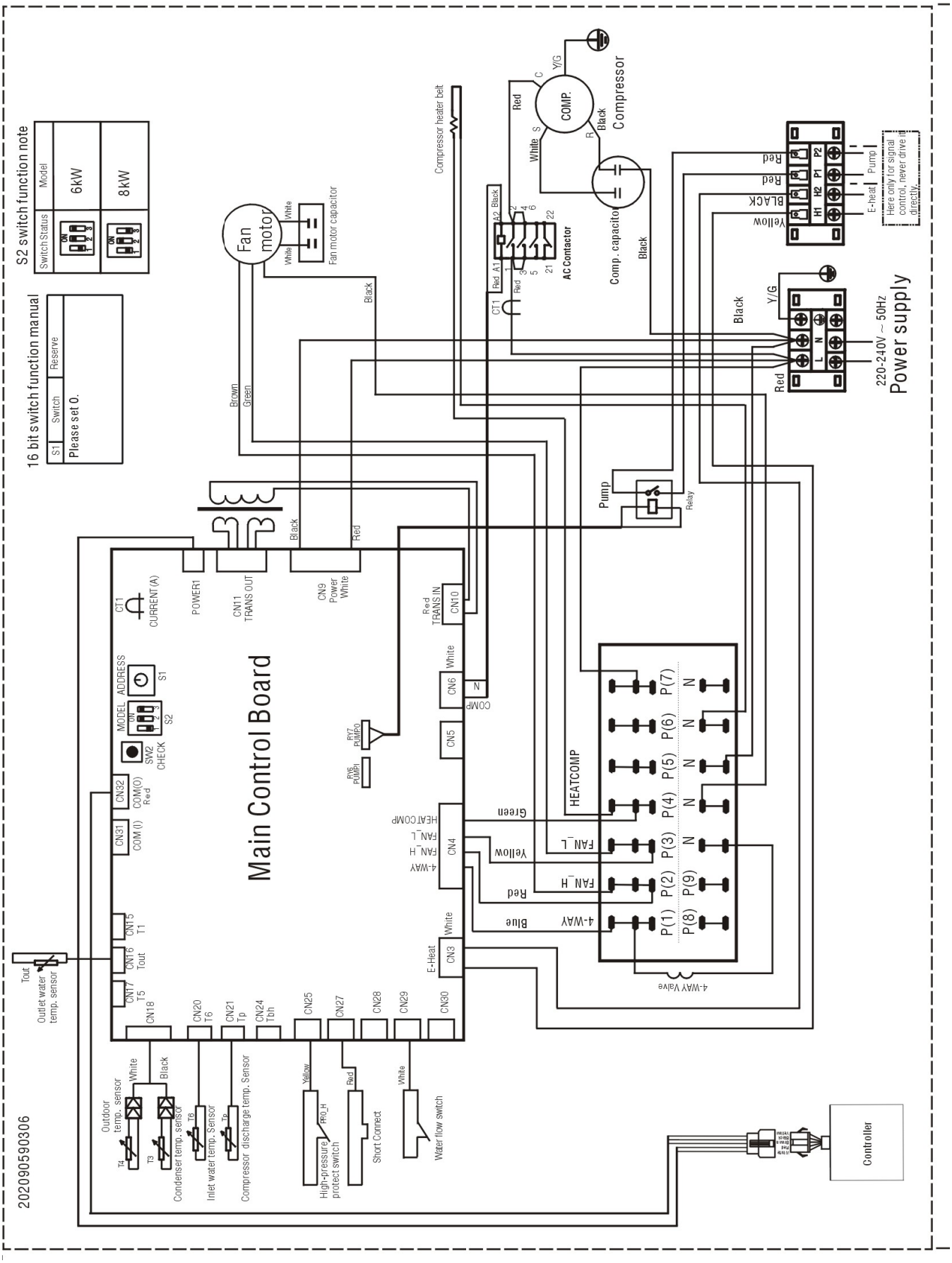

Электрическая схема

12kW **14kW**

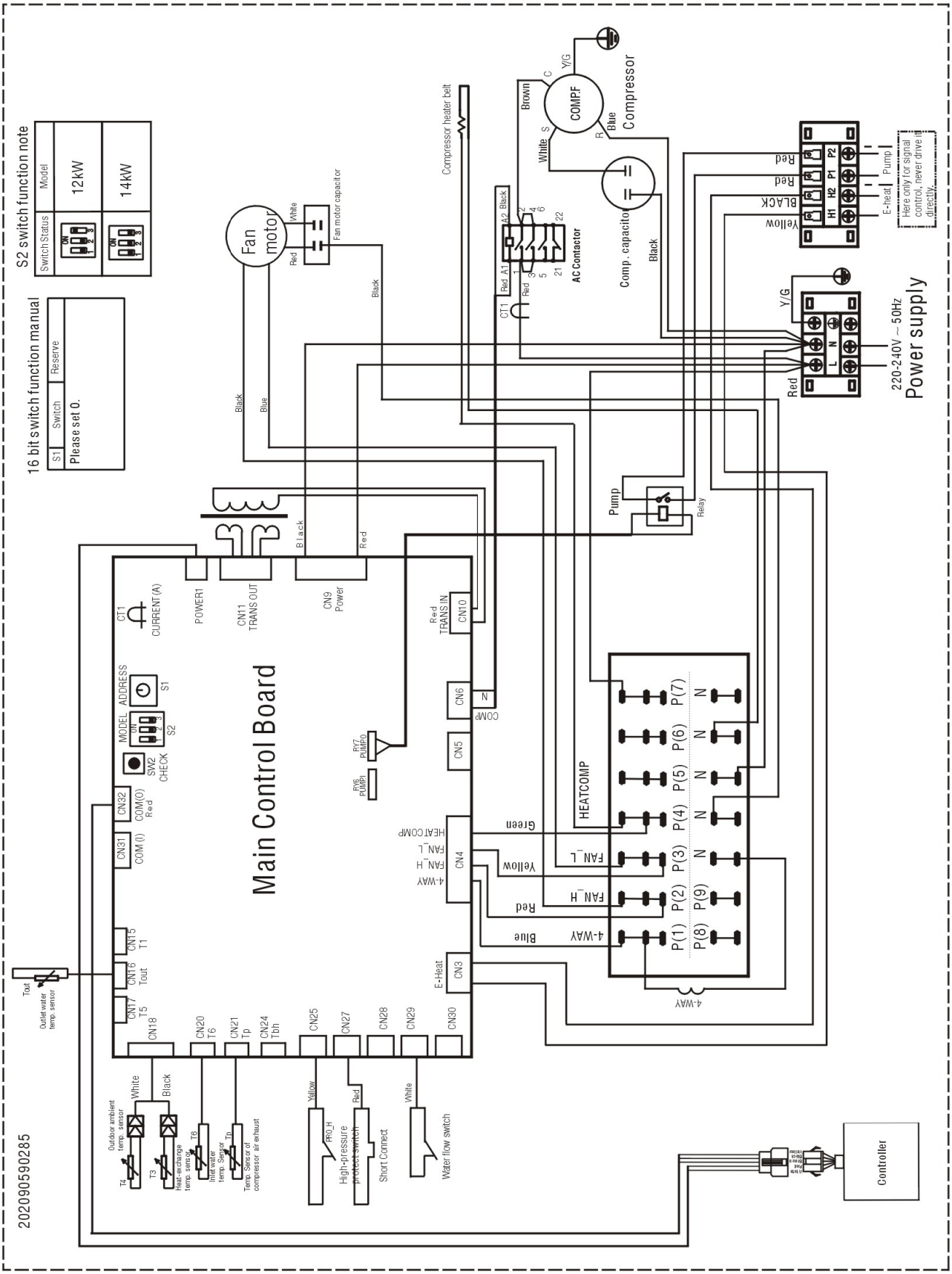

Схема подключения

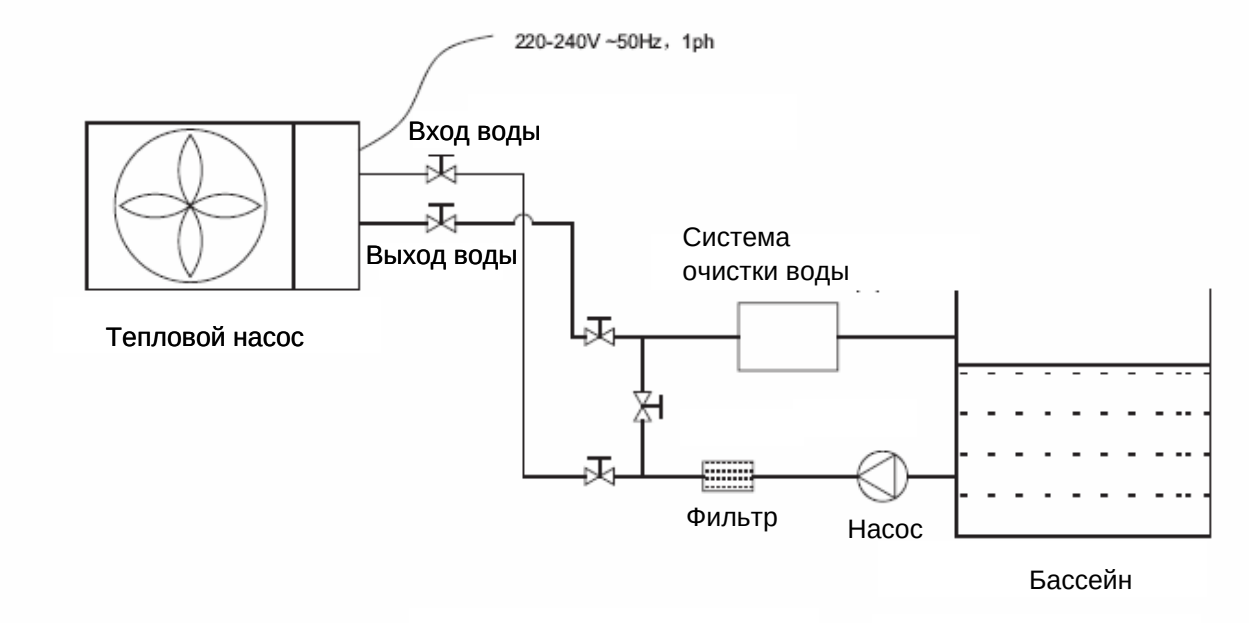

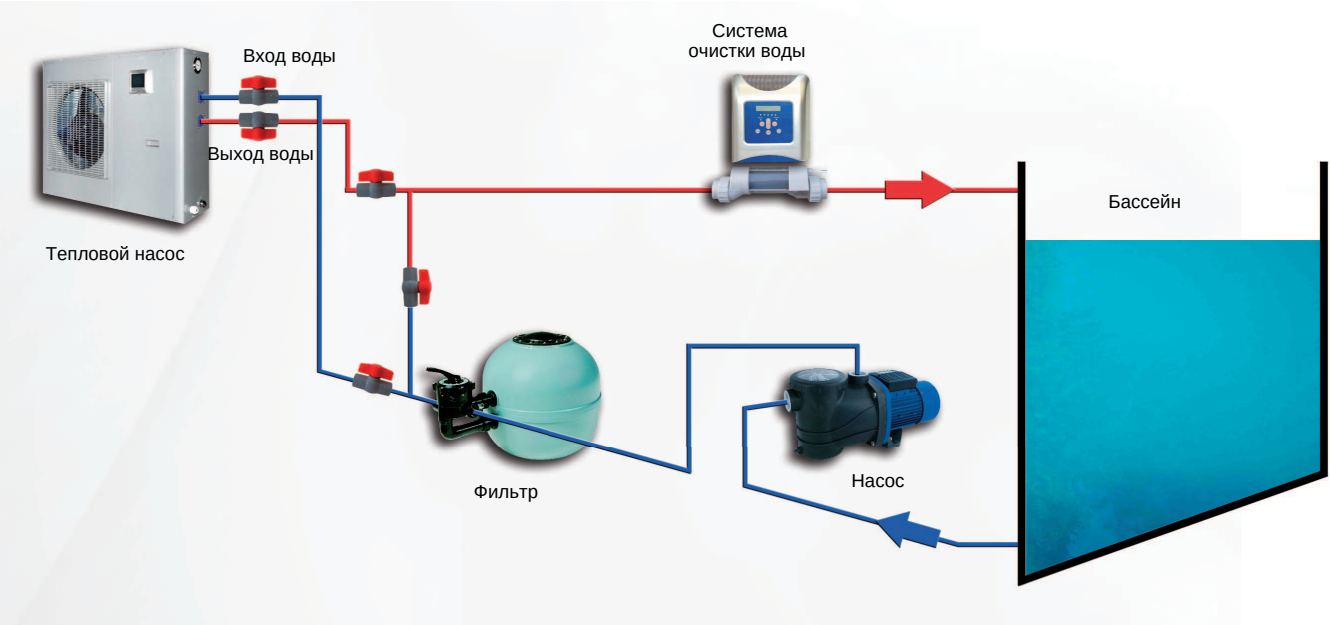

Внимание!

Место размещения блока должно обеспечивать свободный проход воздуха не менее 2400м3/ч.

Водоподготовка:
содрежание соединений хлора - макс. 2,5мг/литр
содержание соединений брома = макс. 5,5мг/литр
PH - между 6,9 и 8,0

Рекомендации по потоку воды через тепловой насос

Модель	Расход воды	Рекомендованный расход
LRSJi-60/NYN1	0,8 - 20м3/ч	3м3/ч
LRSJi-80/NYN1	0,8 - 20м3/ч	4м3/ч
LRSJi-120/NYN1	1,5 - 20м3/ч	5м3/ч
LRSJi-140/NYN1	1,5 - 20м3/ч	5,8м3/ч

Электрические подключения

Модель	Электропитание	Сечение проводов в кабеле, мм2		Автомат (A)
		Токоведущие ＜30 m	Заземляющий	
LRSJi-60/NYN1	220-240В, ~1ф, 50Гц	2,5	2,5	20
LRSJi-80/NYN1	220-240В, ~1ф, 50Гц	2,5	2,5	20
LRSJi-120/NYN1	220-240В, ~1ф, 50Гц	4,0	4,0	25
LRSJi-140/NYN1	220-240В, ~1ф, 50Гц	4,0	4,0	25

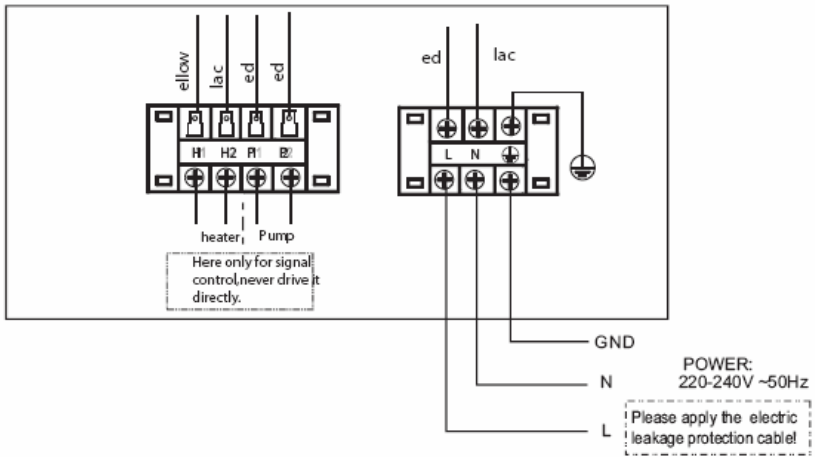

Пульт управления

Дисплей пульта

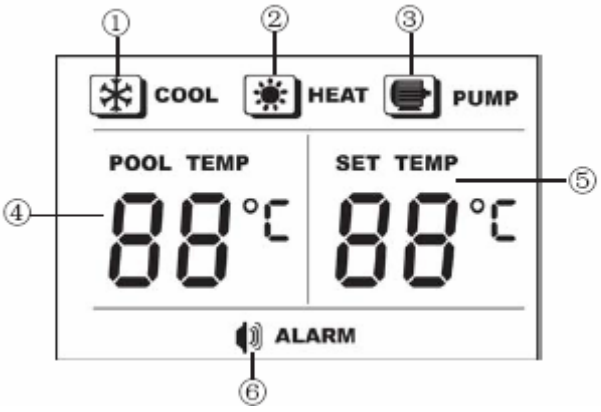

1. индикатор COOL, светится когда работает режим охлаждения
2. индикатор HEAT, светится когда работает режим нагрева
3. индикатор PUMP, светится когда работает режим насоса
4. POOL TEMP, показывает Твых
5. SET TEMP, показывает Туст., или коды ошибок, если есть
6. индикатор ALARM, светится когда есть ошибки или сработала защита

Назначение кнопок пульта

7. кнопка MODE используется для выбора режима работы
8. кнопка UP используется для увеличения Тводы
9. кнопкка DOWN используется для уменьшения Тводы
10. кнопка LIGHT используется для посветки дисплея
11. кнопка ON/OFF включение/выключение устройства

Для изменения режима нажимать кнопку MODE

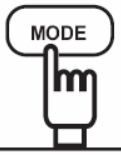

обогрев 20 - 35С
охлаждение 10 - 30С

Для изменения температуры воды нажать UP или DOWN

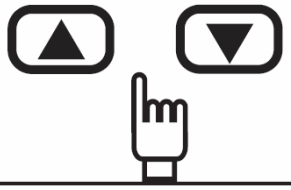

Включение -выключение нажать на кнолпку ON/OFF

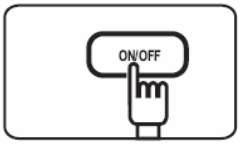

Сообщение о ошибке или защите

Коды ошибок

Код ошибки	Расшифровка (E - ошибка, P - защита)
E2	Нарушена связь между платой и контроллером
E3	Неисправен датчик Тводы выходящая
E4	Неисправен датчик Тводы входящая
E5	Неисправен датчик Тнагнетания
E7	Неисправен датчик Тнаружного воздуха
E9	Ошибка контроля протока воды
P0	Высокая температура нагнетания
P1	Высокая температура нагнетания
P4	Перегрузка компрессора по току
P6	Высокая температура нагнетания
Pb	Защита от замерзания
PF	Защита по Ткипения

Функция самодиагностики

1. Нормальная работа - T6
2. Тип устройства - 0 -6кВт; 1 - 8кВт; 2 - 12
3. Режим работы - 1 - охлаждение; 16 - нагрев; 4 - насос
4. Скорость вентилятора - 0 - стоп; 1 - низкая; 2 - высокая
5. Температура T4
6. Температура Tp
7. Температура T3
8. Температура T6
9. Температура Твых
10. Ток компрессора
11. Температура Ts
12. Последний код ошибки